LAMPARD CARGO

ランパード カーゴ

軽量、高剛性の門柱壁“グランドウォール ランパード” に大容量宅配ポストと専用照明をプラス。
デザインと利便性を両立したハイグレードモデル。

- 1550H(全高1820)×510W×160D(mm)　● 約14kg（本体のみ）
- 本体 FRP(ガラス繊維強化プラスチック)　笠木 GRC(ガラス繊維強化セメント)　ムラ吹き塗装仕上
- 専用照明付（右頁参照）※専用宅配ポスト（別売）取付時寸法　1550H(全高1820)×510W×295D(mm)

大容量宅配ポスト

ランパード カーゴ 専用宅配ポスト
PBL-DGR（ダークグレー）

110,000円（税込121,000円）

仕様詳細は29頁「宅配ポスト・ベレーナ」をご参照ください。

投入可能サイズ

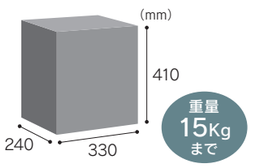

投入可能サイズ 330W×410H×240D(mm)
重量15.0kgまで入ります。

荷物の投入、取出口は正面になります。

掲載商品セット合計参考価格
344,000円（税込378,400円）

- 本　体　FLPC-UG
195,000円（税込214,500円）
（専用照明付）（本体カラー：アーバングレー）

＋ 表　札　SLKT-1（144頁）39,000円（税込42,900円）
＋ 専用宅配ポスト PBL-DGR（左記参照）
110,000円（税込121,000円）

掲載商品セット合計参考価格
323,000円（税込355,300円）

- 本　体　FLPC-SB
195,000円（税込214,500円）
（専用照明付）（本体カラー：サンドベージュ）

＋ 表　札　SLTA-3（146頁）18,000円（税込19,800円）
＋ 専用宅配ポスト PBL-DGR（左記参照）
110,000円（税込121,000円）

掲載商品セット合計参考価格
342,000円（税込376,200円）

- 本　体　FLPC-AB
195,000円（税込214,500円）
（専用照明付）（本体カラー：アッシュブラウン）

＋ 表　札　IR-223（118頁）37,000円（税込40,700円）
＋ 専用宅配ポスト PBL-DGR（左記参照）
110,000円（税込121,000円）

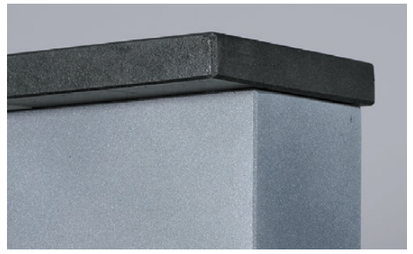

ムラ吹き塗装
モルタルの壁をイメージさせる特徴的な「ムラ吹き塗装」。
手作業によって表現された濃淡は、世界にただ一つの表情です。

ランパード カーゴ専用照明（本体一体型）

100V 要電気工事
- 光色　ウォームイエロー　● LED　0.82W

※光色の変更はできません
※100Vタイプの施工は有資格者が行ってください。

■ **表札をお選びください。**
この他にもカタログの中からお選びいただけます。

切文字
KT-80（131頁）

アンソル
SKT-201（49頁）

※機能門柱の表札はボルト仕様になります。
※門柱の幅、500mm におさまる商品からお選びください。
※表札の取付可能範囲には制限がございます。（下図参照）

※表札、インターホン用の取付穴は現場加工になります。
※照明、宅配ポストは専用デザインの為、
他デザインの物はお選びいただけません。
また取付けの際は必ず取扱説明書をご確認ください。

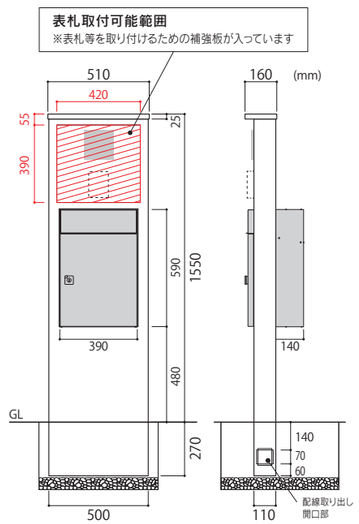

※ムラ吹き塗装には多少色柄の違いがございます。　※宅配ポストの取付位置の変更はできません。　※門柱本体に表札、専用宅配ポスト、インターホンは付属しません。
※商品の色は、写真とは多少異なる場合がございます。　※施工費は含まれておりません。
※北海道・沖縄・一部離島への配送は別途送料がかかります。

取扱説明書はHPよりダウンロードができます。